SERIES NX

TRACTOR UTILITARIO KIOTI

KIOTI®
run ahead of the pack

NX *All new advanced* TECHNOLOGY!

DISEÑO MODERNO Y ELEGANTE

El nuevo moderno y elegante diseño del capó facilita un rápido acceso al interior y al mantenimiento del Kioti

COMPENSACIÓN DE PAR MOTOR (Stage IIIB)

Esta nueva característica activa el motor para mantener un constante nivel de par motor

PEDALES HST

Con el botón del enlace del HST activado, los pedales HST y las rpm del motor estarán sincronizadas. Estos pedales simplifican el trabajo del tractor, y además reduce el consumo de combustible.

MOTOR POTENTE Y ECOLÓGICO

El motor de la serie NX cumple con la normativa europea de emisiones (NX5510/NX6010 motor 3F183T). Completamente controlado electronicamente CRDI (Common-rail Direct Injection), el potente motor (Stage IIIB) es el que menos sonido y vibración emite de su categoría.

ESPECIFICACIONES

ISO 9001 NO:954596 | ISO 14001 NO:771475 | OHSAS 18001 NO:K033008

MODELO	NX4510C	NX5010C	NX5510C	NX4510CH	NX5010CH	NX5510CH	NX6010CH
	Stage IIIA		Stage IIIB	Stage IIIA		Stage IIIB	
MOTOR							
Modelo	4A220LWM-K	4B243LWM-K	3F183T	4A220LWH-K	4B243LWH-K	3F183T	3F183T
Potencia	45 CV	49 CV	55 CV	45 CV	49 CV	55 CV	60 CV
Revoluciones	2600 rpm						
N° de cilindros	4		3	4		3	
Cilindrada	2,197 cc	2,435 cc	1,826 cc	2,197 cc	2,435 cc	1,826 cc	1,826 cc
Turbo Charge	X	X	Turboalimentado	X	X	Turboalimentado	Turboalimentado
CAPACIDAD							
Depósito combustible	56 L						
TOMA DE FUERZA							
Tipo	Independiente						
TDF Trasera	540 / 750(540E)			540			
TDF ventral	2,000						
SISTEMA HIDRÁULICO							
Control de tercer punto	Posición, profundidad y mixto						
Capacidad bomba hidráulica (Caudal total)	64 L						
Distribuidores auxiliares	1 doble efecto (2 opcional) + joystick						
Enganche de 3 puntos	Categoría I						
Capacidad de elevación	1.605 kg						
SISTEMA DE CONDUCCIÓN							
Transmisión	Manual			Hidroestatica			
No de velocidades	24X24			Infintas			
Tipo de inversor	Sincronizado (mecánico)			Hidroestático			
Dirección	Hidroestática						
Tipo de frenos	Discos húmedos						
Embrague	Simple en seco tipo cerametalic			-			
Bloqueo diferencial	Mecánico rasero estándar						
Tracción 4WD	Conexión hidráulica multidisco						
RUEDAS ESTÁNDAR							
Delanteras (ruedas AG)	280/70R16		280/70R18	280/70R16		280/70R18	
Traseras	380/85R24		340/85R24	380/85R24		340/85R24	
VELOCIDAD MARCHA							
Hacia delante	0 - 30 km/h		0 - 32 km/h	0 - 33 km/h		0 - 34 km/h	
Hacia detrás	0 - 24 km/h		0 - 25 km/h	0 - 30 km/h		0 - 32 km/h	
DIMENSIONES							
Altura total	2,415 mm		2,440 mm	2,415 mm		2,440 mm	
Distancia entre ejes	1,920 mm						
Despeje	376 mm		400 mm	376 mm		400 mm	
Peso	1.992 kg		2.077 kg	1.988 kg		2.063 kg	

NOTA: Las especificaciones pueden estar sujetas a cambios con el propósito de mejoras sin previo

EQUIPAMIENTO OPCIONAL

- 2ª y 3ª válvula doble efecto
- Kit asistente de giro
- Cotnrapesas delanteras
- Contrapesas traseras
- Kit Auto TDF
- Retrovisor interior
- Limpiaparabrisas interior
- Radio CD
- Faro rotatitvo
- Luz de trabjao trasera
- Gancho de remolque

KIOTI®

CATRON INTERNACIONAL S.A
Av. Ausías March,222
46026 Valencia (España)
Tel: 96 339 03 10
www.tractoreskioti.com
www.catron.es
info@catron.es

Dealer Imprint Area

Kioti Tractor / Daedong Ind. Co., Ltd. / EU_NX SERIES(C)_01_1308

FUNCIÓN "NON STOP" (HST)

Cuando la función "Non Stop" esté activada, el tractor se protegerá a si mismo contra paradas instantáneas cuando haya una sobrecarga en el motor. El operador también puede fjar el límite de velocidad máxima cuando por seguridad y precisión del trabajo lo requiera

TDF CRUCERO (Motores Stage IIB)

La TDF puede ser fijada, simplemente teniendo activado el botón, no importa lo pesada que sea la carga. Esto ayuda a mantener las RPM de la TDF constante. Cuando se use, el operador puede variar las rpm de la TDF simplemente presionando los botones Inc. (+) o Dec (-)

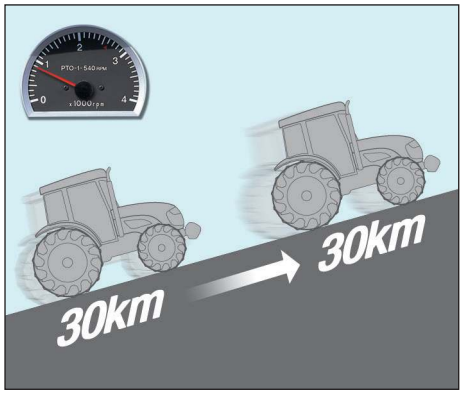

VELOCIDAD CRUCERO REAL (HST)

Con el sistema de control electrónico del HST el tractor mantiene una velocidad determinada independientemente de la condición o la carga que lleve. Esto es muy útil especialmente para los trabajos que necesiten una velocidad muy precisa.

FAROS CON GRAN PROYECCIÓN

Con el avance en el diseño de las luces, el operador conseguirá trabajar de una forma más segura y fácil cuando trabaje en condiciones con poca luz.

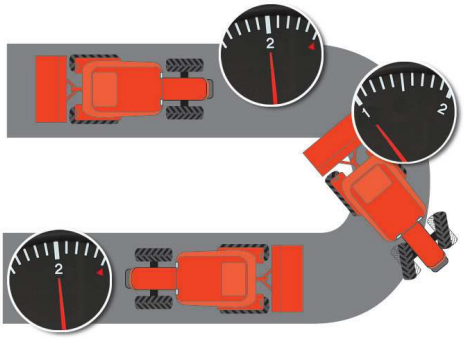

ASISTENTE DE GIRO (MOTOR IIIB)

El kit de asistente de giro opcional es para incrementar la seguridad, la eficiencia y la precisión en el trabajo. Las rpm disminuyen un 10% automaticamente cuando se gira bruscamente , el asistente reduce el consumo de combustible.

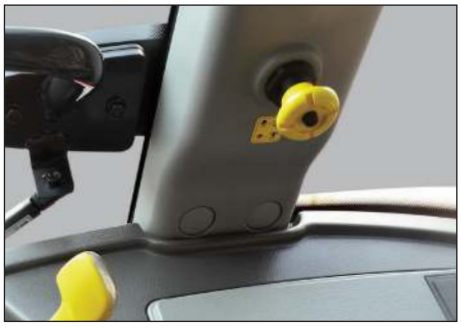

TDF HIDRÁULICA INDEPENDIENTE

La TDF estándar trasera es muy fácil de activar con solo presionar un botón. Un bloqueo de seguridad impide que el motor arranque cuando la TDF está conectada. La TDF 750 es estándar (en los modelos sin HST), la cual puede ser usada como 540E para ahorrar combustible durante el trabajo. La opción TDF Auto proporciona la selección de encendido manual o automático de la TDF. Cuando la TDF auto está conectada, parará automaticamente cuando el apero se eleve, eliminando la exposición al funcionamiento.

PALA CARGADORA

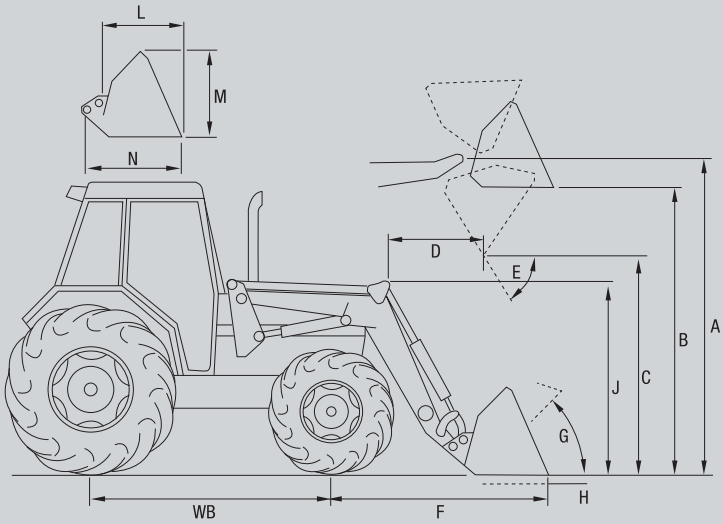

	Modelo	KL155
A.	Máxima altura elevación	2.794 mm
B.	Altura máxima libre con cazo horizontal	2.506 mm
C.	Altura con cazo volteado	2.026 mm
D.	Alcance altura máxima (45°)	419 mm
E.	Ángulo máximo de volteo	60.8 °
F.	Alcance con pala en el suelo	1.842 mm
G.	Ángulo de recogida	48.4 °
H.	Profundidad de excavación a nivel del suelo	119 mm
J.	Altura total en posición de marcha	1.617 mm
L.	Profundidad del enganche (parte atrás cubierta inferior)	592 mm
M.	Altura del enganche	581 mm
N.	Profundidad del enganche (del eje de giro)	800 mm
	Capacidad de elevación a altura completa	1.061 kg
	Fuerza de arranque	2.132 kgf
	Anchura del cazo	1.700 mm
	Cilindro del brazo	35x60x700x480STmm
	Bucket cylinder	5x60x998x332STmm

POTENTE Y CÓMODA TRANSMISIÓN HST

Los modelos que incorporan la transmisión HST, son más eficientes, y más suaves de manejar. Los tres rengos de marchas (Hi/Mid/Low) junto con los pedales HST hacen que el trabajo sea más fácil, cómodo y seguro.

ASIENTO DELUXE CON SUSPENSIÓN

Ergonómicamente diseñados para ajustar perfectamente la suspensión al peso del operador. Esto permite que el trabajo sea cómodo sin importar las condiciones en las que se realice, En la parte de detrás del asiento hay un compartimento para tener el manual del operador a mano.

PALANCA-JOYSTICK ERGONÓMICA

Palanca-Joystick ergonómica diseñada para que el trabajo con el cargador frontal sea lo más cómodo para el operador

DIRECCIÓN ASISTIDA AJUSTABLE

Con la dirección asistida hidroestática, el tractor tiene una respuesta suave a los cambios de dirección que hacen que el operador apenas requiera esfuerzo para girar durante el trabajo

MEJORA DEL AIRE ACONDICIONADO

El mejorado sistema de aire acondicionado, le asegurará al operador unas condiciones de trabajo cómodas en lo que se refiere a la temperatura de la cabina

VISIÓN ANCHA Y CLARA

La nueva cabina,aumenta la comididad y minimiza la fatiga del operadaror ante largas jornadas de trabajo. El cristal frontal con una mejor posición del parabrisas y el método de sellado proporciona mejor visibilidad y protección al ruido